CUBIS SYSTEMS
A CRH COMPANY

Hálózati kábelaknarendszerek

STAKKAbox™ Fortress

STAKKAbox™ Fortress

A STAKKAbox™ Fortress hálózati kábelaknarendszer erős, mégis könnyű, pehelysúlyú elemekből összeépíthető, méretében variálható és megfelel többféle iparági felhasználás igényeinek is. A Fortress rendszert arra tervezték, hogy jelentősen csökkentse a kábelaknák telepítési költségeit.

A duplafalú kialakításnak és a könnyű súlynak köszönhetően az összeállított keretek kézi erővel könnyedén mozgathatók, ezeket egymásra helyezve építhető meg a kívánt magasságú kábelakna. A Fortress rendszer függőleges és vízszintes irányú bordákkal rendelkezik, ennek révén a termék erős vertikálisan és az oldalfalaiban is. A STAKKAbox™ Fortress kábelakna az X-TRAS™ aknatartozékokkal és az AX-S™ fedlapok széles választékával együtt egy minden igényt kielégítő rendszert képes szolgáltatni.

Tartalom

STAKKAbox™ Fortress 02

Hogyan működik 04

Hogyan épül fel 06

A kábelakna méretezése 08

Mérettáblázat 10

Kábelakna kiegészítők 12

AX-S™ fedlapok 13

Iparági szakértelem 14

STAKKAbox™ Fortress

Hogyan működik

STAKKAbox™ Fortress 150 mm magas keretekből áll, amelyeket egyszerűen egymásra illesztve érhető el a kívánt magasság. Minden egyes keret alakosan, pozitív profillal záródik a felette és alatta lévő kerethez.

A Fortress kábelakna előnyei

Variálható méretek

A STAKKAbox™ Fortress az aknaméretek széles választékát kínálja, köszönhetően a különféle méretű szakaszelemeknek és a variálhatóságnak, amelyet a rendszer nyújt. Lásd a rendelkezésre álló Fortress kábelakna elemeket a 10. oldalon.

Könnyűség

Az ikerfal szerkezetnek köszönhetően a 150 mm magas Fortress keretek 25 kg-nál is könnyebbek, így egy személy is könnyedén mozgathatja, összeillesztheti azokat a szerelési útmutató szerint.

Anyagösszetétele

A STAKKAbox™ Fortress nitrogénhabosítású, magas szilárdságú polietilén (HDPE), amely 70%-ban újrahasznosított anyagból készül. Az így módosított HDPE a könnyű súllyához képest kiemelkedően erős.

Gyors és könnyű szerelés

A STAKKAbox™ Fortress aknákat lényegesen gyorsabb telepíteni, mint a hagyományos alternatívákat, a teljes összeállítás jellemzően 1 órán belül kész. További előnyt jelent, hogy a csőbevezetéseket helyben lehet kialakítani standard körvágóval vagy fúróval. A Fortress kábelakna emellett azt a rugalmasságot is megadja, hogy az egyes szintek bevághatók, így könnyű telepíteni már meglévő nyomvanalakra is.

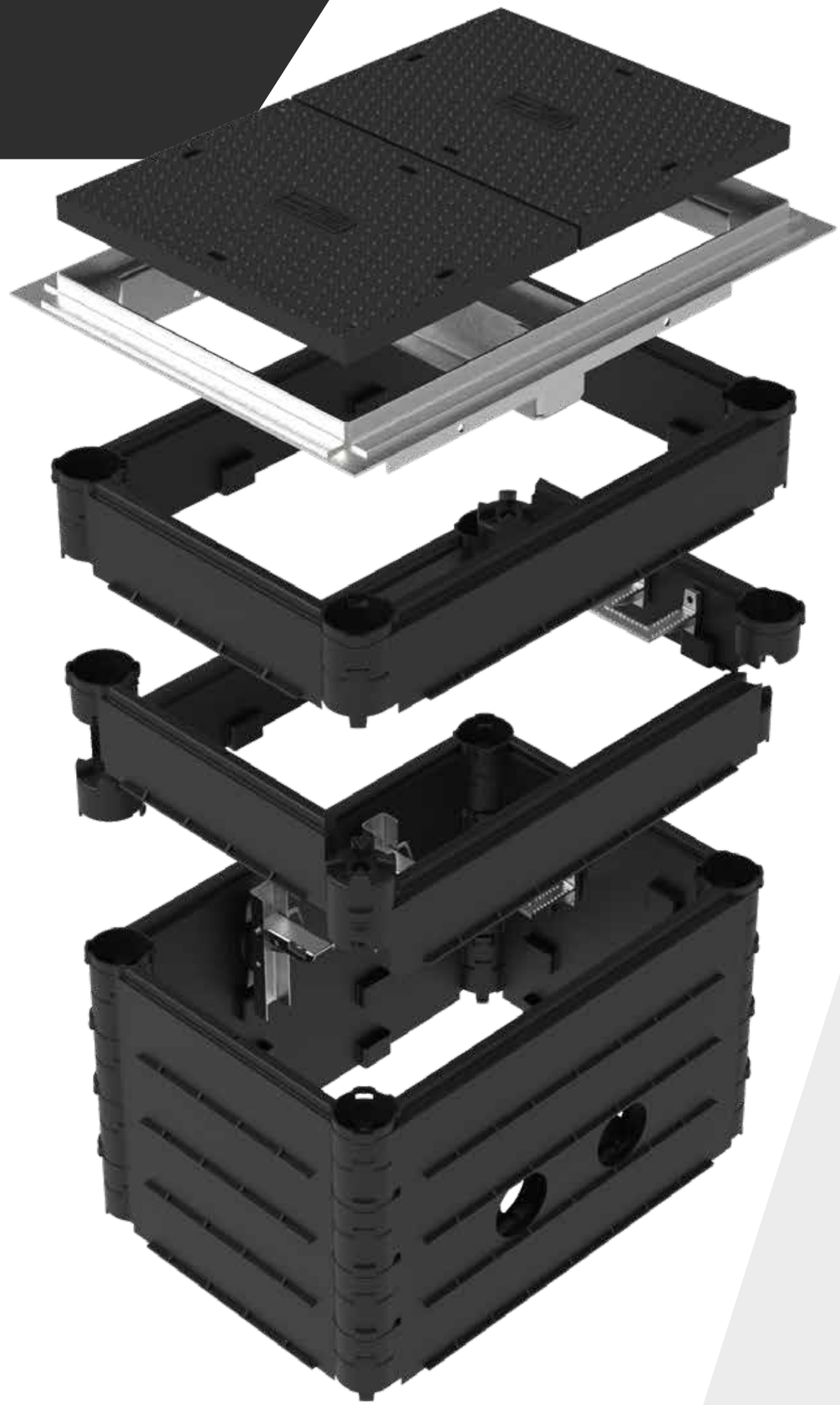

Teherbírás

A Fortress kábelaknákat széles körben tesztelték, hogy megbizonyosodjanak arról, teherbírása különböző telepítési környezetekben is eléri a 40 tonnára (D400) előírt követelményeket. A teherbírás megegyezik az EN124 szabvány víznyelőrácsokra és aknafedlapokra előírt jármű- és gyalogosforgalmi követelményeivel.

Vegyi ellenállásság

A HDPE vegyi anyagokkal szembeni ellenállása felülmúlja a hagyományos szerkezetű megoldásokét (betonakna), ennek köszönhetően a föld alá telepített termék élettartama jóval hosszabb.

Sima külső falak, peremmel

Hézagok a külső falban negatívan befolyásolnák a talajtömörítés hatékonyságát a kábelakna körül. A STAKKAbox™ kábelaknák sima, hézagmentes fallal rendelkeznek, és külső peremek gondoskodnak arról, hogy az akna stabilan beágyazódjon a visszatöltésbe.

HDPE-ből gyártva a tökéletes szilárdságért és a könnyű súlyért

STAKKAbox™ Fortress

Hogyan épül fel

A STAKKAbox™ Fortress kábelakna egy 150 mm magas keretét négy oldalelem egyszerű összekapcsolásával készíthetjük el. Az összeállított kereteket ezután egymás tetejére illesztve és összepattintva érhetjük el a kívánt magasságot.

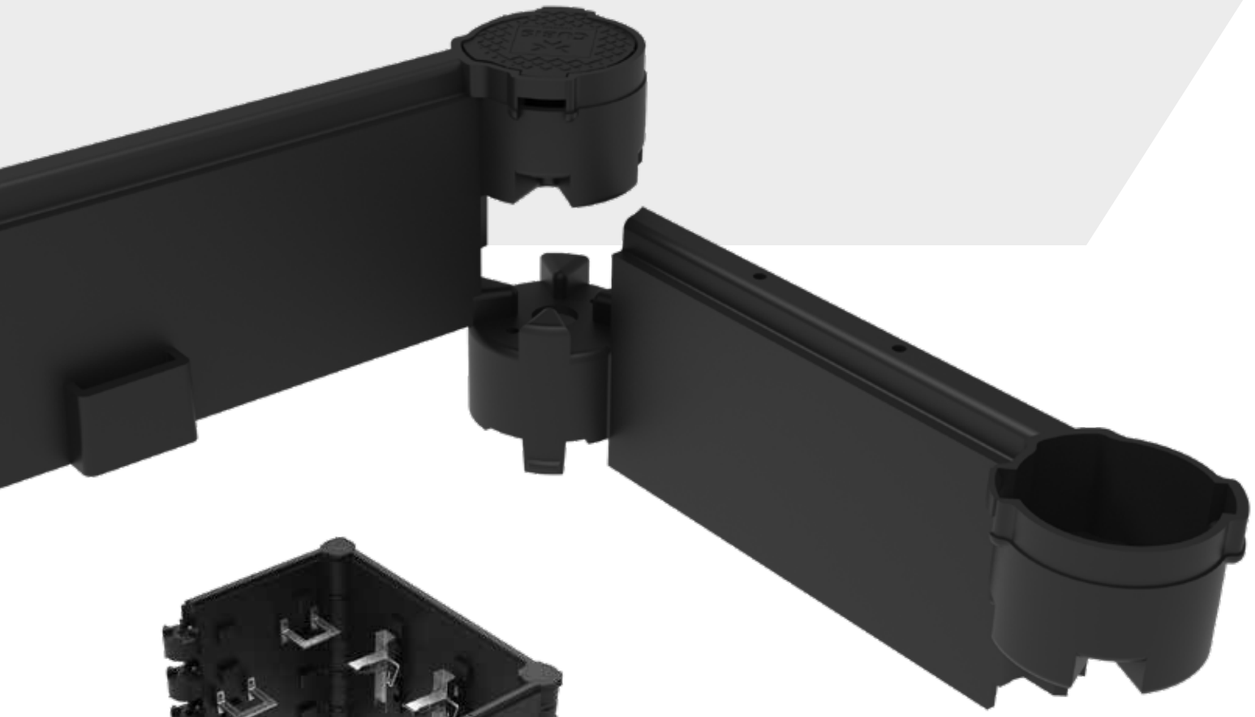

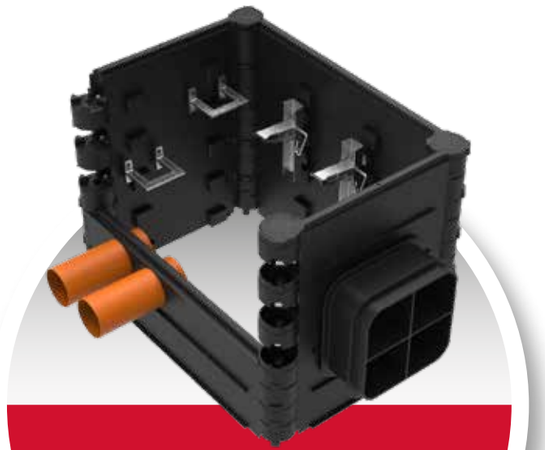

A behelyezhető kábelrendező kiegészítők egyszerűen szerelhetőek fel a Fortress belső falára, amelyekkel a kábeleket tisztán tarthatjuk a kábelaknán belül.

Az összeállított keretek egymásra építését - mivel az egyes Fortress keretek 25 kg-nál is könnyebbek - egy személy is könnyedén elvégezheti, gond nélkül felemelheti, összepattinthatja a szerelési útmutató szerint. Az X-TRAS™ kábelrendező, a MULTIduct™ csőnyaláb adapter és egyéb csőbevezetők egy egységes kábelaknarendszer megoldást szolgáltatnak a különféle iparági alkalmazások számára.

CUBIS SYSTEMS
A CRH COMPANY

Gyors és egyszerű telepítés

1. lépés:

Rendezze el az oldalelemeket az aknakeret méretének megfelelően. Győződjön meg arról, hogy az elemeken lévő perem az akna külső oldala felé nézzen, mert a sarokbástyák majd csak úgy pattinthatók egymásba.

2. lépés:

A sarkokat megfelelően illessze egymásba és határozottan nyomja össze az oldalfalakat. Ellenőrizze, hogy az összeállított keret szilárdan összekapcsolódott-e.

3. lépés:

Habár nem feltétlenül szükséges, a keretelemeket a sarokban csavarokkal is egymáshoz rögzítheti, így biztosítva a szoros illesztést és a keret merevségét.

4. lépés:

Folytassuk a keretek összeállítását, majd a kereteket sorban egymás után rögzítsük egymásra: a sarkoknál szilárdan nyomjuk őket össze, hogy a zárónyelv bepattanjon a helyére.

STAKKAbox™ Fortress

A kábelakna méretezése

A kábelakna igény szerinti belső méretéhez kell az egyes építőelemek méretét megválasztani. Ugyanakkor a külső dimenziókat is figyelembe kell venni, hogyan fér el az akna a telepítéskor a számára rendelkezésre álló helyen.

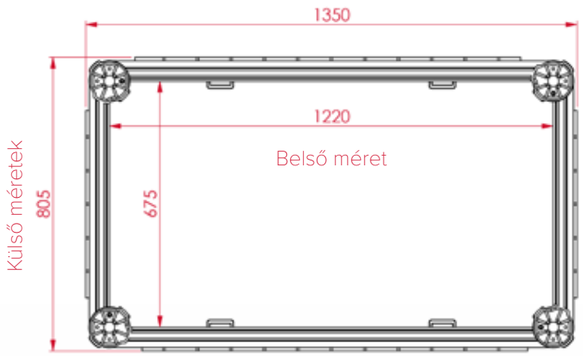

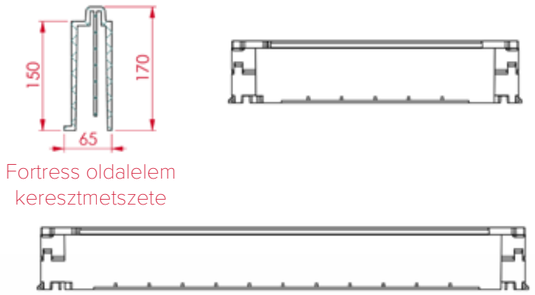

Moduláris és méretezhető

Az alábbiakban látható a Fortress-oldalelem minden jelenleg elérhető mérete.

445mm

610mm

675mm

750mm

850mm

915mm

1220mm

1310mm

A típusú kábelakna

B típusú kábelakna

STAKKAbox™ Fortress

Kábelaknaméretek

Belső méret		Keret magassága (mm)	Külső méretek		Függőleges terhelés
Hossz (mm)	Szélesség (mm)		Hossz (mm)	Szélesség (mm)	
445	445	150	557	557	C250
610	445	150	722	557	D400
610	610	150	722	722	D400
675	445	150	787	575	D400
675	610	150	787	740	D400
675	675	150	805	805	D400
750	445	150	862	575	D400
750	610	150	862	740	D400
750	675	150	880	805	D400
750	750	150	880	880	D400
850	445	150	962	575	D400
850	610	150	962	740	D400
850	675	150	980	805	D400
850	750	150	980	880	D400
850	850	150	980	980	D400
915	445	150	1027	575	D400
915	610	150	1027	740	D400
915	675	150	1045	805	D400
915	750	150	1045	880	D400
915	850	150	1045	980	D400
915	915	150	1045	1045	D400
1220	445	150	1332	575	D400
1220	610	150	1332	740	D400
1220	675	150	1350	805	D400
1220	750	150	1350	880	D400
1220	850	150	1350	980	D400
1220	915	150	1350	1045	D400
1220	1220	150	1350	1350	D400
1310	445	150	1422	575	D400
1310	610	150	1422	740	D400
1310	675	150	1440	805	D400
1310	750	150	1440	880	D400
1310	850	150	1440	980	D400
1310	915	150	1440	1045	D400
1310	1220	150	1440	1350	D400
1310	1310	150	1440	1440	D400

Kérjük, vegye fel a kapcsolatot a Sitel értékesítési képviselőjével, hogy megbeszélhessék a kábelakna méretezését és kiválaszthassák a terhelésnek megfelelő fedlapot.

Kábelakna tartozékok

A Cubis kábelaknarendszer tartozékait használva még több időt tud megtakarítani. Kábelaknáink választéka és a tartozékok széles kínálata ahhoz nyújt segítséget, hogy az építők a kábelaknát egyszerűen telepítsék, gyorsan csatlakoztassák hozzá a kábelcsöveket és -csatornákat, majd betemessék és levonuljanak.

1. X-TRAS™ létrák

A 600 mm-nél mélyebb aknák megközelítéséhez lépcsőkre vagy létrákra van szükség. Igény szerinti, kiváló minőségű, felcsavarozható létrákat tudunk biztosítani.

2. X-TRAS™ MULTIduct™ csőnyaláb adapter

A MULTIduct™ csőnyaláb adaptert a már elkészített aknába lehet beépíteni, amelynek révén a csőnyaláb gyorsabban befejezhető, becsatlakoztatható az aknába. Az adapter bárhol elhelyezhető az aknán, ahogy a csőnyaláb nyomvonala, érkezése kívánja.

3. X-TRAS™ Kábelrendező

A British Telecom és a France Telecom által akkreditált, horganyzott acélkábel és csatlakozórendező, valamint a saját tervezésű, nagyszilárdságú műanyag szerelvényeink a kábeleket tökéletesen rögzítik az aknán belül.

4. X-TRAS™ Padlólemezek

Padlólemezeink biztonságosan rögzíthetők a kábelakna legalsó keretére, vagy az alá, hogy egy tiszta, a befejezést gyorsan lehetővé tevő aljzatot hozhassunk létre, amely megakadályozza az üledék és a növényzet betüremkedését. A padlólemezek kérhetők csúszásmentesítéssel; recézett vízelvezető lyukakkal és iszapgátlóval; teknővel, mélypontot szolgáltatva a vízelvezetéshez; és beépített kábelbehúzó szemekkel.

5. X-TRAS™ Csőbevezetés

A kábelcsatorna- és csövégeink sokféle mérete és formája, valamint az általunk kifejlesztett szerelvények mind az egyszerű dokkolást, beilleszthetőséget szolgálják. A csövek csatlakoztatása a helyszínen még könnyebben megoldható az előszerelési szolgáltatásunk révén, amellyel mindig következetes helykihasználás és megfelelő csőcsatolók érhetők el. A csövek bekötéséhez szükséges faláttöréseknél kábeltömítéseket, tömszelencéket használhatunk, amelyekkel meggátolható a homok, iszap, üledék és a víz bejutása.

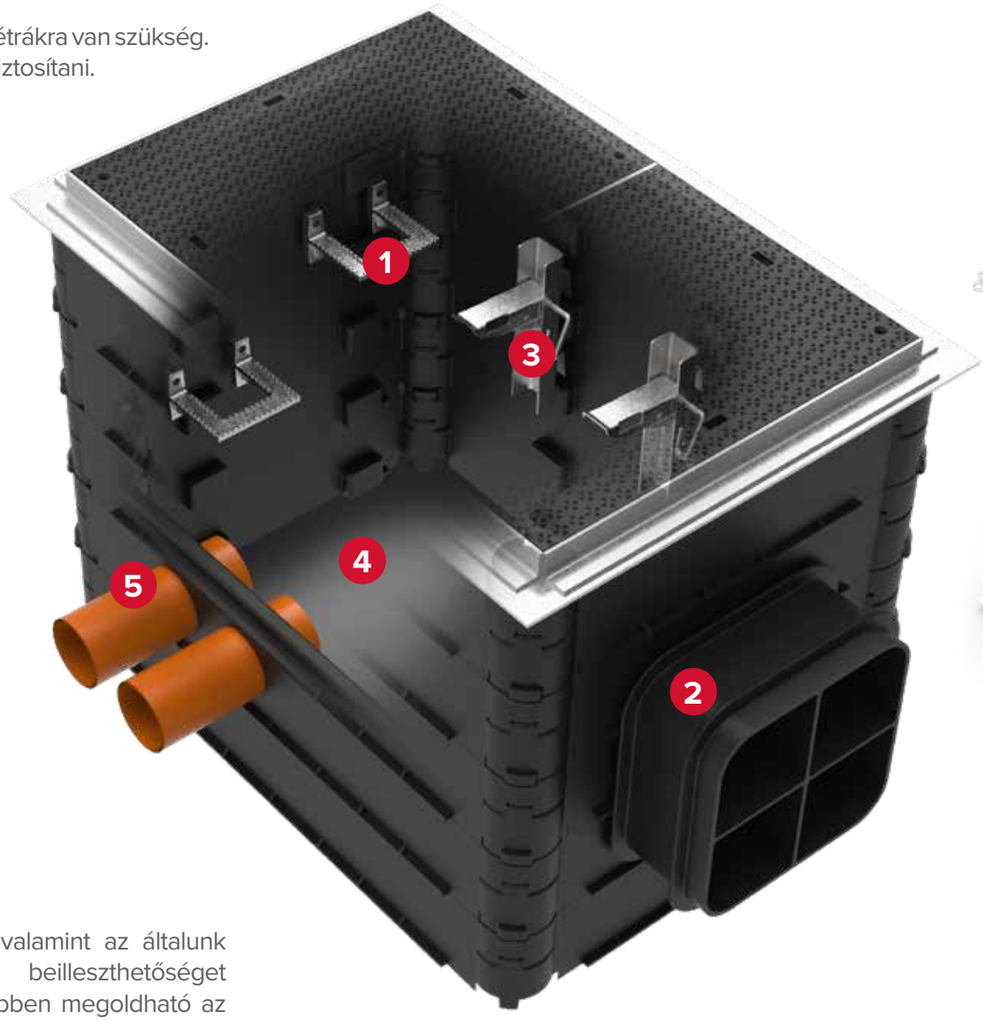

A Cubis AX-S™ aknafedelek különféle kialakítása és sokféle anyaga széles választékot nyújt a kábelaknák igény szerinti lezárására.

Az AX-S™ terméksorozatból pontosan kiválasztható az előírt terhelési követelményeknek megfelelő fedlap, a gyalogosjárdáktól kezdve egészen az úttestekig, mindezek különböző szélességű és magasságú változatokban.

AX-S™ Beton

AX-S™ Térkövezhető

AX-S™ Kompozit

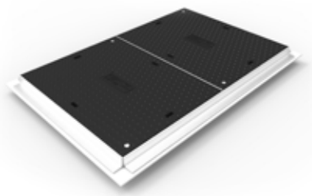

AX-S™ Acél

AX-S™ Öntöttvas

Opciók

- Igény szerinti emblémázás
- Különböző keretmagasságok és -típusok
- Biztonsági kiegészítők
- A termékek széles méretválasztékban elérhetők

Iparági tapasztalatok

A Cubis Systems termékei innovatívak, pehelysúlyúak és a telepítési idő megtakarítása révén jelentősen csökkentik a helyszíni építkezés költségeit. A Cubis átfogó rendszerszemlélete révén komplett választékot kínál az ügyfelek számára kábelaknákból, fedlapokból és kábelvédelmi megoldásokból. Ezeket a termékeket a világon több helyen is alkalmazzák távközlési területeken, autópályák építésénél, vasút- és villamosvonalak felújításánál, víz- és atomerőművek létesítésekor. A Cubis termékek az alépítményeknél és a hálózati rendszereknél minden egyes iparágban, más megoldásokkal integrálva is felhasználhatók.

Kábelakna rendszer

A Cubis' STAKKAbox™ kábelaknarendszerek az egyedi helyszíni követelményekhez is alkalmazkodni tudnak. Ez azt jelenti, hogy hagyományos szerszámok felhasználásával a meglévő hálozatba utólagosan is beépíthető a kábelakna, lyukat fúrva a kábelbevezetéseknek vagy vízszintesen elvágva a kereteket. Tökéletesen beleilleszkedik a Cubis széles termékválasztékába, így az egyedi kivitelezéseknél is lehetővé teszi a kábelaknatelepítés költségének jelentős csökkentését az időmegtakarítás révén. Kábelaknáink választéka és a tartozékok széles kínálata ahhoz nyújt segítséget, hogy az építők a kábelaknát egyszerűen telepítsék, gyorsan csatlakoztassák hozzá a kábelcsöveket és -csatornákat, majd betemessék és levonuljanak.

Kábelvédelem:

A Cubis kábelvédelmi rendszerek, mint a MULTIduct™, PROtrough, RAILduct™ és MM RAILduct™ innovatív, könnyű, biztonságos kábelvédelmi rendszerek, melyeket számos ágazatban és területen használnak világszerte. A Cubis kábelvédelmi rendszer 1 m hosszú egységeket foglal magába, amelyek egymásba összekapcsolódva lehetővé teszik az egységek elkanyarodását is, pl. szűk fordulók, emelkedések, természetes görbületek és egyéb akadályok esetén. A könnyű súlynak köszönhetően a Cubis kábelvédelmi rendszerek jelentős egészségügyi és biztonsági előnyöket kínálnak a hagyományos építésékkel szemben.

AX-S™ fedlapok:

A Cubis AX-S™ aknafedelek különféle kialakítása és sokféle anyaga széles választékot nyújt a kábelaknák igény szerinti lezárására. Az AX-S™ terméksorozatból pontosan kiválasztható az előírt terhelési követelményeknek megfelelő fedlap, a gyalogosjárdáktól kezdve egészen az úttestekig, mindezek kérhetők igény szerinti szélességgel és magassággal, biztonsági megoldással, kerettípussal és emblémázással is.

Innovációtól hajtva

Az innováció a motorja annak, hogy a Cubis Systems globális vezető helyet foglalt el a kábelaknák és kábelcsatorna- rendszerek tervezésében és gyártásásában.

Az innováció inspirálta azoknak a minőségi termékeknek a kifejlesztését, amelyek kiváltják a hagyományos építőanyagok használatát, mint a tégla és a beton. Pehelykönnyű, intelligens és funkcionális formatervezésű műanyagtermékeinket a vasút, a távközlés, a vízi, az építőipari és az energiapiaci infrastruktúra-hálózatokban használják világszerte. A Cubis termékeket sokkal gyorsabban lehet telepíteni, mint a hagyományos megoldásokat, ennek köszönhetően ügyfeleink egyszerre takaríthatnak meg időt és pénzt.

A Cubis gyártja a STAKKAbox™ kábelaknarendszereket, az AX-S™ fedlapsorozatot, a MULTIduct™ többcsatornás csőnyalábrendszert és a PROtrough kábelcsatornarendszert is több helyszínen, szerte az Egyesült Királyságban és Írországban. Ezeket az innovatív termékeket több mint 25 országba exportáljuk világszerte. A Cubisnál elkötelezettek vagyunk a folyamatos innováció, a kimagasló termékminőség és a műszaki vevői kör magas szintű kiszolgálása mellett.

Elérhetőség:

Központi iroda elérhetősége:
4 Silverwood Industrial Estate,
Lurgan, Co. Armagh,
BT66 6LN,
Northern Ireland

Telefon: +44 (0)28 38 313 100
Email: info@cubis-systems.com

www.cubis-systems.com

Sitel Kft.
1119 Budapest
Fehérvári út 89-95.

Tel: +36 1 371 22 70
Email: sitel@sitel.hu

www.sitel.hu